GAMME R-GOLIGHT

+ PRODUIT

- Contrôle indépendant de la lumière directe et indirecte
- Télécommandes sans fil
- Existe en version applique ou tête de lit

GARANTIE 5 ANS · GUARANTEE 5 YEARS · MADE IN FRANCE · FABRIQUÉ EN FRANCE

UNE APPLIQUE MURALE SOBRE ET ÉLÉGANTE

Un design sobre et épuré.
Un très bon niveau de finition.
Un double éclairage direct/indirect optimisé.
Disponible dans deux dimensions : 600mm et 1100mm.

UN CONTRÔLE INNOVANT DE L'ÉCLAIRAGE

Contrôle indépendant de la lumière directe et indirecte.
Variété des possibilités de contrôle : DALI, 1-10V, EnOcean.
Le système EnOcean fonctionne sans pile et sans fil via deux télécommandes fournies.

DISPONIBLE EN VERSION TÊTE DE LIT ADAPTÉE AUX BESOINS DES EHPAD ET DU MILIEU HOSPITALIER

Fruit d'une collaboration avec un ophtalmologue et un ergonome visuel.
Un environnement lumineux optimisé pour la vie quotidienne des patients comme pour l'exercice des soins par le personnel médical.
Ergonomie visuelle accrue sur la version 1100mm avec un éclairage direct à 3000K et un indirect à 6500K.
Un éblouissement réduit pour le bien être des patients.

APPLICATIONS

Tertiaire, EHPAD, hospitalier et péri-hospitalier, chambres médicalisées, maternités, …

lucibel pro

photos non contractuelles - les données peuvent faire l'objet de modifications

R-GOLIGHT 600mm - 48W

IP20 | IK02 | IRC 80 | 2x110° | ON OFF > 15 000 | RGO EN 62471 | 850° | CE | RoHS | COMPATIBLE

Applique murale au design sobre et épuré, avec corps en aluminium, permettant de gérer indépendamment l'éclairage direct et indirect, suivant différents protocoles. Ce luminaire est adapté aux espaces de circulation pour les milieux tertiaires comme hospitaliers. Ce luminaire émet 2 fois 2650lm avec un excellent confort visuel. Sa durée de vie de 50 000 h L80B10 lui promet des années d'utilisation.

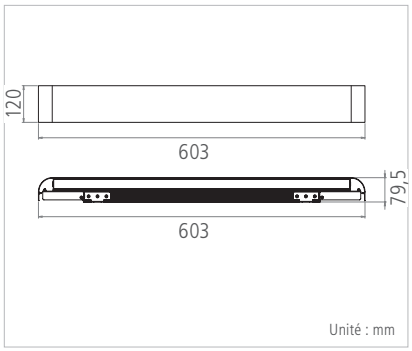

Matériaux / composants	Corps en aluminium anodisé et habillage en tôle d'acier - Peinture fine texture blanc RAL 9016 (disponible également en noir et gris)
Driver	INCLUS : 2 drivers intégrés Dimmable 1-10V, DALI ou Bluetooth
Caractéristiques électriques d'entrée	198-264 VAC / 2 x 0,25 A max / 50-60 Hz
Facteur de puissance	> 0,9
Type de LED	LED SMD de Seoul SC
Ellipse de MacAdam	< 3 SDCM
Durée de vie minimale	L80B10 = 50 000 h (Ta = 25°C)
Température de fonctionnement	-20°C / +40°C

VERSION	FLUX LUMINEUX SORTANT	PUISSANCE TOTALE CONSOMMÉE (AVEC DRIVER)	EFFICACITÉ LUMINEUSE (AVEC DRIVER)	T° DE COULEUR	COULEUR	DRIVER	CODE
Version standard	2x2650 lm	2x24 W	110 lm/W	Éclairage direct et indirect : 3000 K	Blanc	1-10V	**RG3030B05DM**
						DALI	**RG3030B05DA**
						Bluetooth	**RG3030B05BT**
Version capot de sécurité						1-10V	**RG3030B05DMSE**
						DALI	**RG3030B05DASE**
						Bluetooth	**RG3030B05BTSE**

Pour la version en 4000 K : remplacer 3030 en 4040 dans la référence
Version ON/OFF, double allumage, disponible sur demande

Options	Finition : Produit disponible également en noir ou gris Remplacer le **B** dans la référence par **N** (noir) ou **G** (gris). Ex: RG3030**B**05DM > RG3030**N**05DM ou RG3030**G**05DM

Autres choix de températures de couleurs pour l'éclairage direct et indirect disponibles sur demande

R-GOLIGHT 1100mm - 110W - Version tête de lit

IP20 | IK02 | IRC 80 | 2x110° | ON OFF > 15 000 | RGO EN 62471 | 850° | CE | RoHS | COMPATIBLE

Applique murale au design sobre et épuré, avec corps en aluminium, permettant de gérer indépendamment l'éclairage direct et indirect grâce à deux télécommandes fonctionnant sans fil et sans pile. Ce luminaire développé avec et pour le milieu médical est optimisé pour le quotidien des patients et des soignants et émet 2x5500lm avec un excellent confort visuel grâce à son développement en collaboration avec des ergonomes visuels. Sa durée de vie de 50 000 h L80B10 lui promet des années d'utilisation.

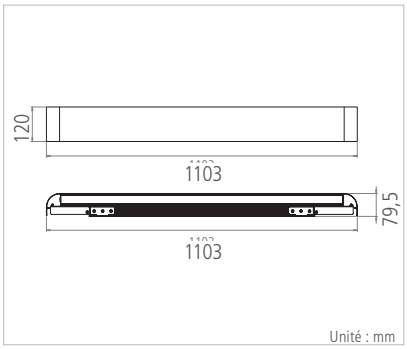

Matériaux / composants	Corps en aluminium anodisé et habillage en tôle d'acier - Peinture fine texture blanc RAL 9016 (disponible également en noir et gris)
Driver	INCLUS : 2 drivers intégrés Dimmable 1-10V, DALI ou Bluetooth
Caractéristiques électriques d'entrée	198-264 VAC / 2 x 0,25 A max / 50-60 Hz
Facteur de puissance	> 0,9
Type de LED	LED SMD de Seoul SC
Ellipse de MacAdam	< 3 SDCM
Durée de vie minimale	L80B10 = 50 000 h (Ta = 25°C)
Température de fonctionnement	-20°C / +40°C

VERSION	FLUX LUMINEUX SORTANT	PUISSANCE TOTALE CONSOMMÉE (AVEC DRIVER)	EFFICACITÉ LUMINEUSE (AVEC DRIVER)	T° DE COULEUR	COULEUR	DRIVER	CODE
Version standard	2x5500 lm	2x55 W	100 lm/W	Eclairage direct : 3000 K Eclairage indirect : 6500 K	Blanc	1-10V	**RG3065B1DM**
						DALI	**RG3065B1DA**
						Bluetooth	**RG3065B1BT**
Version capot de sécurité						1-10V	**RG3065B1DMSE**
						DALI	**RG3065B1DASE**
						Bluetooth	**RG3065B1BTSE**

Version ON/OFF, double allumage, disponible sur demande

Options	Finition : Produit disponible également en noir ou gris Remplacer le B dans la référence par N (noir) ou G (gris). Ex: RG3065B1DM > RG3065N1DM ou RG3065G1DM

Autres choix de températures de couleurs pour l'éclairage direct et indirect disponibles sur demande

photos non contractuelles - les données peuvent faire l'objet de modifications